ШПАРГАЛКА МОНТАЖНИКА 2010

Обзор решений
на основе
продукции
Meibes

... решения для
Профессионального Монтажа.

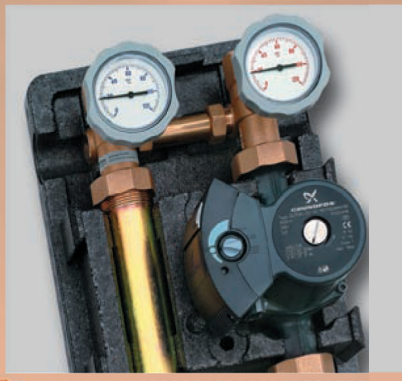

meibes
Техника быстрого монтажа

ШПАРГАЛКА МОНТАЖНИКА

meibes
Техника быстрого монтажа

Примеры решений по обвязке котельных с помошью комплектов быстрого монтажа **Meibes - «Поколение 7».**

Задача №1: Имеется настенный котел (45 кВт), который снабжает теплом следующие отопительные контуры:

1. Радиаторное отопление - 30 кВт
2. Теплый пол - 10 кВт
3. Бак ГВС 300 л - 45 кВт (приоритет).

Внимание: Требуется автоматика для управления контурами!

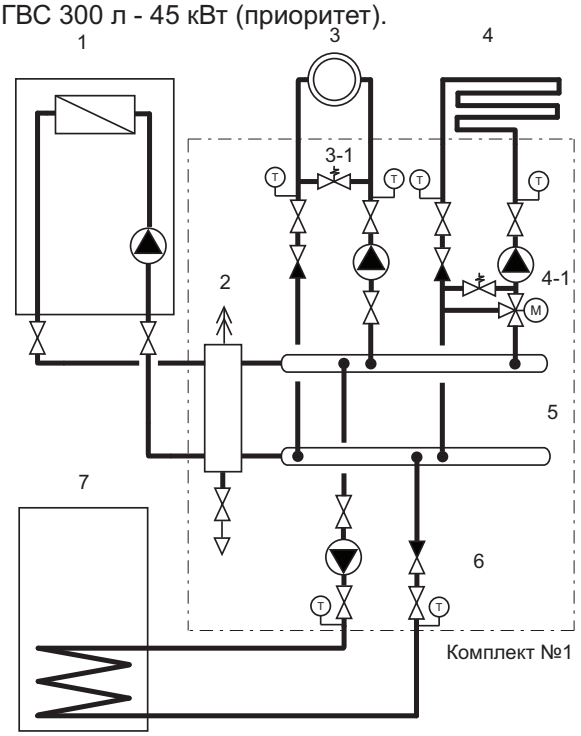

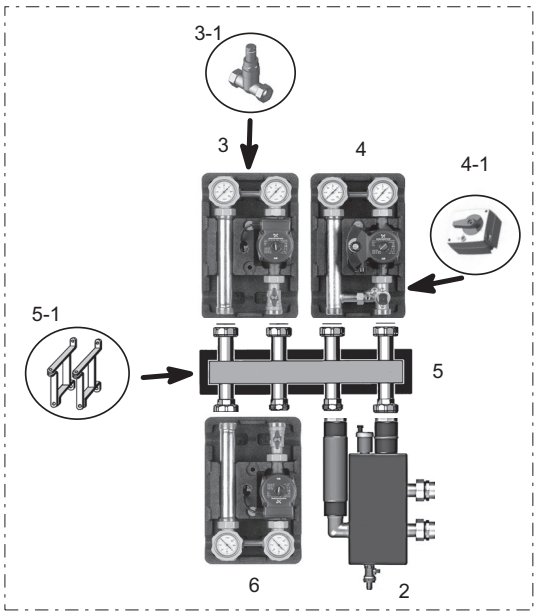

Комплект №1

Обозначения:
1 - настенный котел; 2 - гидравлическая стрелка; 3 - контур радиаторного отопления (прямой); 3-1 - перепускной клапан; 4 - контур тёплого пола (смесительный); 4-1 - электрический сервомотор смесителя; 5 - распределительный коллектор на 3 контура; 5-1 - комплект консолей для монтажа распределительного коллектора на стене; 6 - контур загрузки бойлера (прямой); 7 - ёмкостный водонагреватель косвенного нагрева.

Поз.	Арт. №	Наименование	Цена, EUR	Кол-во, шт.	Стоимость, EUR
2	*66391*	Гидравлическая стрелка МНК 25 (2 м^3/ч)	234,95	1,0	234,95
3, 6	*66711 EA*	Прямая насосная группа UK Ду 25 мм (без насоса)	140,53	2,0	281,06
3-1	69070.5	Настраиваемый перепускной клапан	21,33	1,0	21,33
4	66731 EA	Смесительная насосная группа МК Ду 25 мм (без насоса)	193,07	1,0	193,07
4-1	66341	Электрический трёхпозиционный сервомотор 220 В.	95,38	1,0	95,38
5	66301.2	Коллектор на 3 отопительных контура	191,56	1,0	191,56
5-1	66337.3	Комплект консолей для монтажа коллектора на стене.	22,51	1,0	22,51
				Итого, стоимость комплекта:	**1039,86**

Всё оборудование всегда в наличии!

Примечания:
1) Посадочное место под насос в насосной группе Meibes составляет 180 мм, включая накидные гайки ВР 1 1/2`` (насос Ду 25 мм) или ВР 2`` (насос Ду 32 мм).
2) Допустимая отопительная мощность насосной группы Ду 25 мм (скорость протока - 1 м/с) составляет:
радиаторное отопление - 48 кВт (△T=20 ^{0}C); тёплый пол - 24 кВт (△T=10 ^{0}C). При необходимости покрытия большей мощности (до 83 кВт (△T=20 ^{0}C)/ 41 кВт (△T=10 ^{0}C)), необходимо использовать насосные группы Ду 32 мм.
3) Стоимость оборудования посчитана в Евро с НДС на основе розничных цен для ознакомления возможных покупателей с порядком стоимости решения на основе оборудования Meibes.

ШПАРГАЛКА МОНТАЖНИКА

Задача №2: Имеется напольный котел, который снабжает теплом следующие отопительные контуры:
1. Радиаторное отопление Дома №1- 30 кВт
2. Радиаторное отопление Дома №2 - 20 кВт
2. Теплый пол - 7 кВт
3. Бак ГВС 300 л - 45 кВт (приоритет).

Внимание: Требуется автоматика для управления контурами!

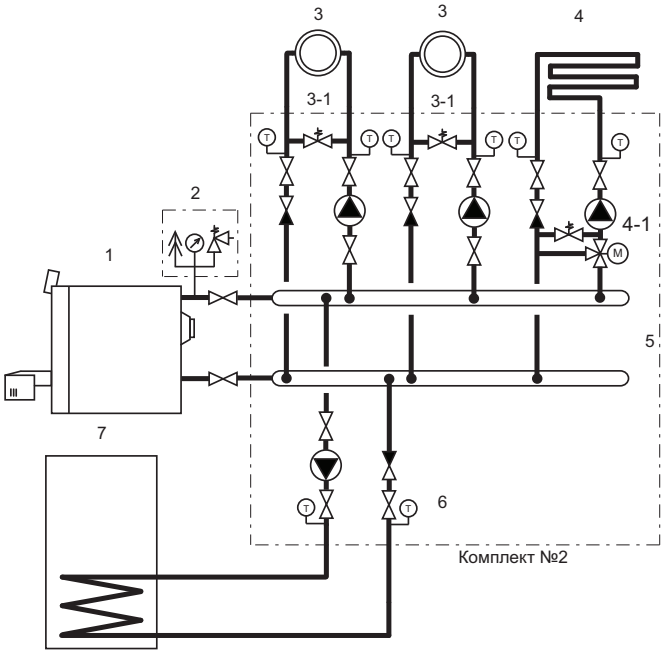

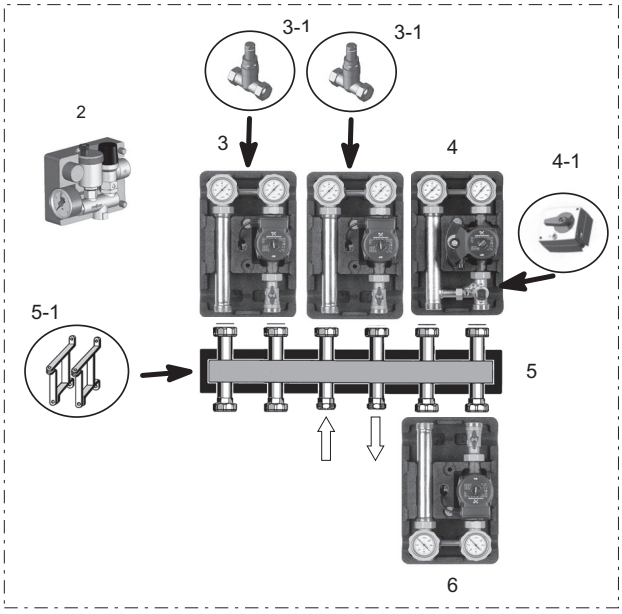

Комплект №2

Обозначения:
1 - Напольный котёл; 2 - группа безопасности котла; 3 - контур радиаторного отопления (прямой); 3-1 - перепускной клапан; 4 - контур тёплого пола (смесительный); 4-1 - электрический сервомотор смесителя; 5 - распределительный коллектор на 5 контуров; 5-1 - комплект консолей для монтажа распределительного коллектора на стене; 6 - контур загрузки бойлера (прямой); 7 - ёмкостный водонагреватель косвенного нагрева.

Поз.	Арт. №	Наименование	Цена, EUR	Кол-во, шт.	Стоимость, EUR
2	*66065*	Группа безопасности котла (до 85 кВт)	46,99	1,0	46,99
3, 6	*66711 EA*	Прямая насосная группа UK Ду 25 мм (без насоса)	140,53	3,0	421,59
3-1	*69070.5*	Настраиваемый перепускной клапан	21,33	2,0	42,66
4	*66731 EA*	Смесительная насосная группа MK Ду 25 мм (без насоса)	193,07	1,0	193,07
4-1	*66341*	Электрический трёхпозиционный сервомотор 220 В.	95,38	1,0	95,38
5	*66301.3*	Коллектор на 5 отопительных контуров	263,21	1,0	263,21
5-1	*66337.3*	Комплект консолей для монтажа коллектора на стене.	22,51	1,0	22,51
				Итого, стоимость комплекта:	**1085,41**

Всё оборудование всегда в наличии!

Примечания:
1) Посадочное место под насос в насосной группе Meibes составляет 180 мм, включая накидные гайки ВР 1 1/2`` (насос Ду 25 мм) или ВР 2`` (насос Ду 32 мм).
2) Допустимая отопительная мощность насосной группы Ду 25 мм (скорость протока - 1 м/с) составляет:
радиаторное отопление - 48 кВт (△T=20 ^{0}C); тёплый пол - 24 кВт (△T=10 ^{0}C). При необходимости покрытия большей мощности (до 83 кВт (△T=20 ^{0}C)/ 41 кВт (△T=10 ^{0}C)), необходимо использовать насосные группы Ду 32 мм.
3) Стоимость оборудования посчитана в Евро с НДС на основе розничных цен для ознакомления возможных покупателей с порядком стоимости решения на основе оборудования Meibes.

ШПАРГАЛКА МОНТАЖНИКА

meibes
Техника быстрого монтажа

Задача №3: Имеется твердотопливный котел (оснновной) и электрический котел, которые снабжают следующие контуры:

1. Радиаторное отопление Дома - 30 кВт
2. Теплый пол - 10 кВт
3. Бак ГВС 300 л - 45 кВт (приоритет).

Внимание: НЕ требуется автоматика для управления контурами!

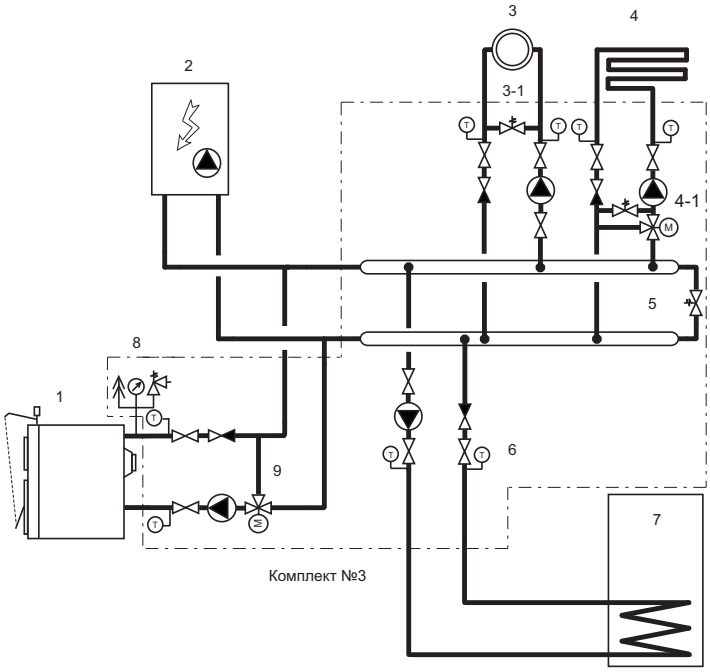

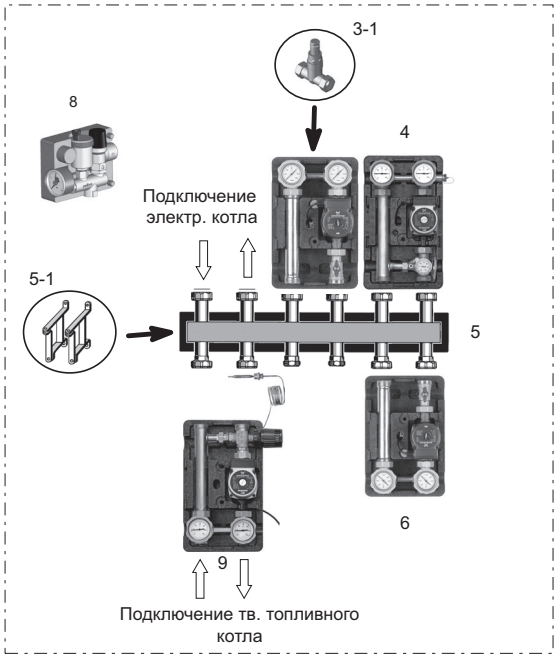

Комплект №3

Обозначения:
1 - Твердотопливный котёл; 2 - электрический котёл; 3 - контур радиаторного отопления (прямой); 3-1 - перепускной клапан; 4 - контур тёплого пола (смесительный); 4-1 - электрический сервомотор смесителя; 5 - распределительный коллектор на 5 контуров со встроенным перепуском; 5-1 - комплект консолей для монтажа распределительного коллектора на стене; 6 - контур загрузки бойлера (прямой); 7 - ёмкостный водонагреватель косвенного нагрева; 8 - группа безопасности котла; 9 - защита котла от низкотемпературной коррозии.

Поз.	Арт. №	Наименование	Цена, EUR	Кол-во, шт.	Стоимость, EUR
2	*66065*	Группа безопасности котла (до 85 кВт)	46,99	1,0	46,99
9	*45441.3 EA*	Смесительная насосная группа с поддержанием постоянной температур обратной линии на основе термостата с выносной головкой (без насоса)	474,10	1,0	474,10
3, 6	*66711 EA*	Прямая насосная группа UK Ду 25 мм (без насоса)	140,53	2,0	281,06
3-1	*69070.5*	Настраиваемый перепускной клапан	21,33	1,0	21,33
4	*45190 EA*	Смесительная насосная группа MK Ду 25 мм (без насоса) с термостатическим приводом смесителя.	337,92	1,0	337,92
5	*66301.31*	Коллектор на 5 отопительных контуров с перепуском.	263,21	1,0	263,21
5-1	*66337.3*	Комплект консолей для монтажа коллектора на стене.	22,51	1,0	22,51
				Итого, стоимость комплекта:	**1447,12**

Всё оборудование всегда в наличии!

Примечания:

1) Посадочное место под насос в насосной группе Meibes составляет 180 мм, включая накидные гайки ВР 1 1/2`` (насос Ду 25 мм) или ВР 2`` (насос Ду 32 мм).

2) Допустимая отопительная мощность насосной группы Ду 25 мм (скорость протока - 1 м/с) составляет:
радиаторное отопление - 48 кВт (△T=20 ^{0}C); тёплый пол - 24 кВт (△T=10 ^{0}C). При необходимости покрытия большей мощности (до 83 кВт (△T=20 ^{0}C)/ 41 кВт (△T=10 ^{0}C)), необходимо использовать насосные группы Ду 32 мм.

3) Стоимость оборудования посчитана в Евро с НДС на основе розничных цен для ознакомления возможных покупателей с порядком стоимости решения на основе оборудования Meibes.

ШПАРГАЛКА МОНТАЖНИКА

Задача №4: Имеется тепловой насос, который снабжает теплом:
1. Радиаторное отопление - 5 кВт
2. Тёплый пол - 10 кВт
3. Горячее водоснабжение - 2 точки водоразбора (16 л/мин - 50 ^{0}C).

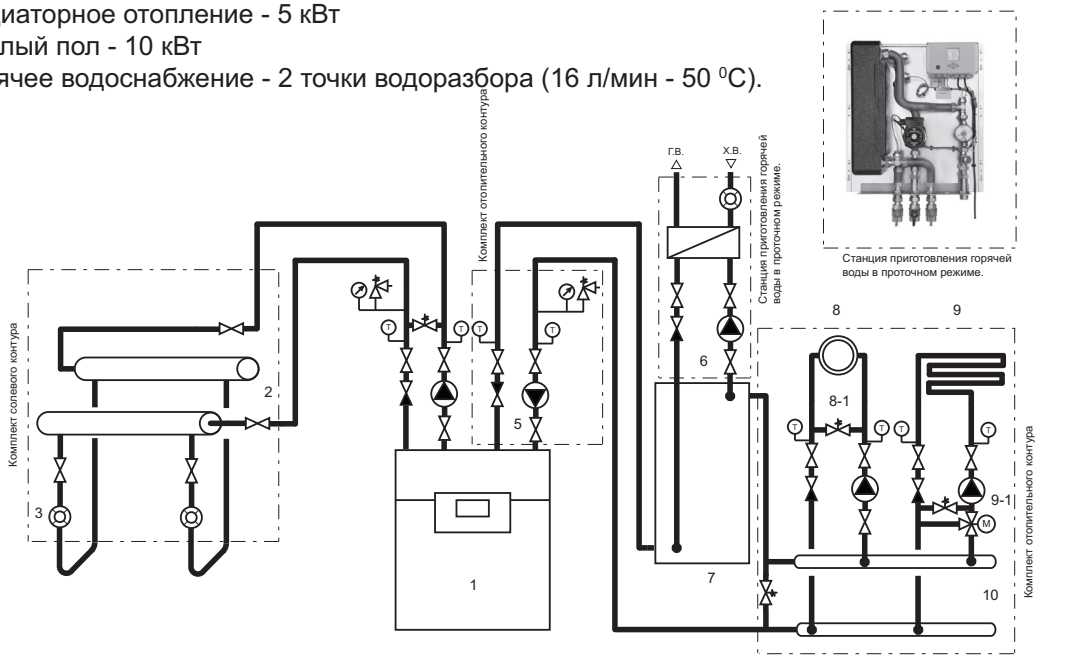

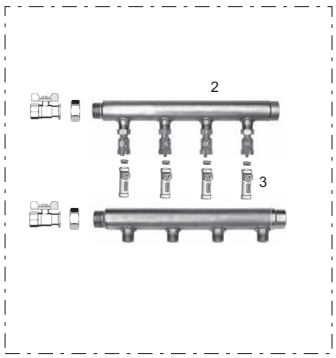

Комплект солевого контура

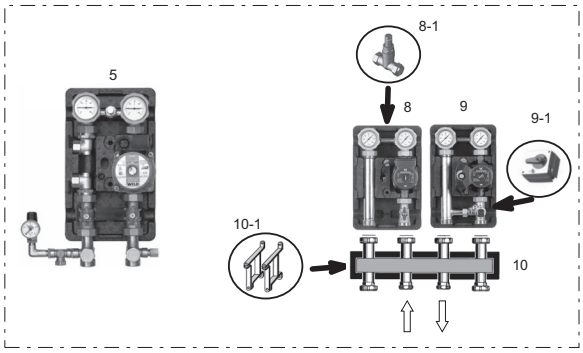

Комплект отопительного контура

Обозначения:
1 - Тепловой насос; 2 - распределительный коллектор солевого контура; 3 - расходомер 1`` 10 - 40 л/мин; 5 - насосная группа отопительного контура с группой безопасности, подключениями для расширительного и акуммулирующего сосудов; 6 - станция приготовления горячей воды в проточном режиме; 7 - акуммулирующая ёмкость; 8 - контур радиаторного отопления (прямой); 8-1 - перепускной клапан; 9 - контур «теплого пола» (смесительный); 10 - распределительный коллектор на 3 контура; 10-1 - комплект консолей для монтажа распределительного коллектора на стене.

Комплект солевого контура

Поз.	Арт. №	Наименование	Цена, EUR	Кол-во, шт.	Стоимость, EUR
2	*45510.32*	Распределительный коллектор на 6 солевых контуров.	287,54	1,0	287,54
3	*45104.2*	Расходомер 10-40 л/мин 1`` НР	100,96	6,0	605,76
-	*61810*	Запорный шаровой кран из латуни с фланцем под накидную гайку FL x BP 1``	11,16	2,0	22,32
-	*43.550 D*	Накидная гайка в комплекте с уплотнением 1 1/2`` для фланца 1``	4,46	2,0	8,92
				Итого, стоимость комплекта:	**924,54**

ШПАРГАЛКА МОНТАЖНИКА

meibes
Техника быстрого монтажа

Комплект отопительного контура

Поз.	Арт. №	Наименование	Цена, EUR	Кол-во, шт.	Стоимость, EUR
5	*45510.4 EA*	Насосная группа отопительного контура с группой безопасности, подключениями для расширительного и акуммулирующего сосудов (без насоса)	324,50	1,0	324,50
8	*66711 EA*	Прямая насосная группа UK Ду 25 мм (без насоса)	140,53	1,0	140,53
8-1	69070.5	Настраиваемый перепускной клапан	21,33	1,0	21,33
9	*66731 EA*	Смесительная насосная группа MK Ду 25 мм (без насоса)	193,07	1,0	193,07
9-1	*66341*	Электрический трёхпозиционный сервомотор 220 В.	95,38	1,0	95,38
10	*66301.2*	Коллектор на 3 отопительных контура	191,56	1,0	191,56
10-1	*66337.3*	Комплект консолей для монтажа коллектора на стене.	22,51	1,0	22,51
				Итого, стоимость комплекта:	**988,88**

Приготовление горячей воды

Поз.	Арт. №	Наименование	Цена, EUR	Кол-во, шт.	Стоимость, EUR
6	*10270,2*	LogoFresh - станция для приготовления горячей воды в проточном режиме. Электронное управление температурой горячей воды, встроенная защита от «ошпаривания». В своем составе имеет: электронный регулятор, пластинчатый ТО, количественный датчик протока, загрузочный насос, датчики температуры (4 шт.). Всё смонтировано на 1-й раме и закрывается декоративной белой крышкой. Габариты станции: В800хШ600хГ210.	1831,00	1,0	1831,00
				Итого, стоимость комплекта:	**1831,88**

Всё оборудование всегда в наличии!

Примечания:
1) Посадочное место под насос в насосной группе Meibes составляет 180 мм, включая накидные гайки ВР 1 1/2`` (насос Ду 25 мм) или ВР 2`` (насос Ду 32 мм).
2) Допустимая отопительная мощность насосной группы Ду 25 мм (скорость протока - 1 м/с) составляет:
радиаторное отопление - 48 кВт ($\triangle$T=20 ^{0}C); тёплый пол - 24 кВт ($\triangle$T=10 ^{0}C). При необходимости покрытия большей мощности (до 83 кВт ($\triangle$T=20 ^{0}C)/ 41 кВт ($\triangle$T=10 ^{0}C)), необходимо использовать насосные группы Ду 32 мм.
3) Стоимость оборудования посчитана в Евро с НДС на основе розничных цен для ознакомления возможных покупателей с порядком стоимости решения на основе оборудования Meibes.

Данное оборудование создано для того, чтобы максимально компактно разместить оборудование топочной в минимально короткие сроки.

ШПАРГАЛКА МОНТАЖНИКА

Задача №5: К существующему баку ГВС (моновалентному) требуется подключить солнечные коллектора.

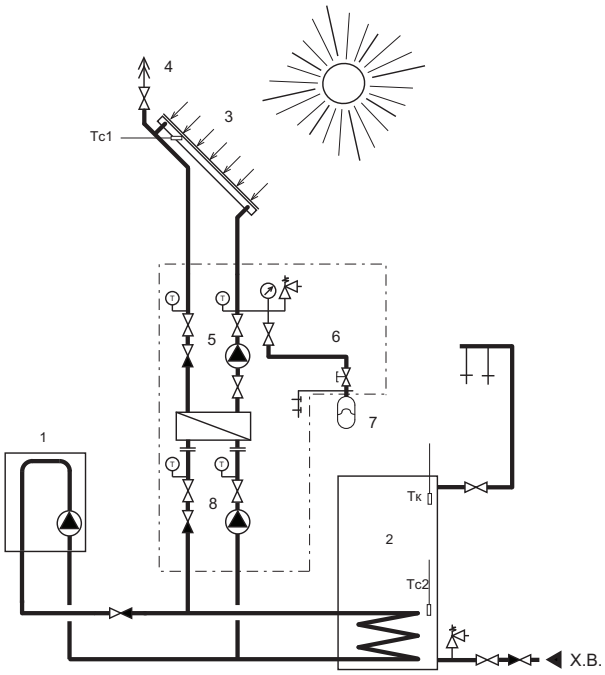

Внимание: Требуется автоматика для управления контурами!

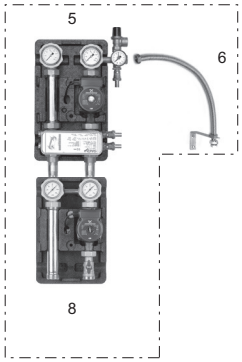

Комплект №4

Принцып работы:
Нагрев бойлера гелиосистемой управляется сторонним солнечным регулятором по разнице температур Тс2 и Тс1.

Датчик котла Тк располагается в верхней зоне водонагревателя и предназначен для включения котла на нагрев водонагревателя при поднятии фронта холодной воды (при пиковых водоразборах или нехватки солнечной энергии для покрытия потребностей в водоснабжении).

При наличии положительной разницы температур между Тс1 и Тс2, включаются оба насоса групп № 5 и №8 и загружают солнечным теплом спираль водонагревателя.

Обозначения:
1 - котёл; 2 - ёмкостный водонагреватель (моновалентный) ; 3 - солнечный коллектор; 5 - солнечная насосная группа с разделительным теплообменником и группой безопасности; 6 - подключение расширительного сосуда; 7 - расширительый сосуд; 8 - прямая насосная группа UK 1"; Тк - датчик температуры бойлера (котловая автоматика); Тс1 - датчик температуры коллектора (солнечный регулятор); Тс2 - датчик температуры бойлера (солнечный регулятор).

Поз.	Арт. №	Наименование	Цена, EUR	Кол-во, шт.	Стоимость, EUR
2	*45741.16 GF*	Солнечная станция М с разделительным теплообменником на 16 пластин, насосом Grundfos Solar 25-65 (3,7 кВт).	689,57	1,0	689,57
6	*66326.13*	Группа подключения расширительного бака к системе солнечных коллекторов.	43,44	1,0	43,44
8	*66711 EA*	Прямая насосная группа UK Ду 25 мм (без насоса)	140,53	1,0	140,53
				Итого, стоимость комплекта:	**873,54**

Всё оборудование всегда в наличии!

Примечания:
1) Посадочное место под насос в насосной группе Meibes составляет 180 мм, включая накидные гайки ВР 1 1/2`` (насос Ду 25 мм).
2) Солнечная станция М адаптирована под непосредственный монтаж на насосные группы «Поколения 7» с диаметром поперечного сечения Ду 25 мм.
3) Стоимость оборудования посчитана в Евро с НДС на основе розничных цен для ознакомления возможных покупателей с порядком стоимости решения на основе оборудования Meibes.