VITOVOLT 300

Фотоэлектрический модуль для преобразования
солнечной энергии в электрическую

Технический паспорт

VITOVOLT 300

Тип P255OA, P260OA, P265OA

Поликристаллический фотоэлектричесикй модуль
мощностью 255/260/240/265 Вт пик
для преобразования солнечной энергии в электрическую

Используйте для себя наши преимущества

- Коэффициент полезного действия до 16,29%
- Высокая устойчивость к механическим нагрузкам (снеговая 5400Па, ветровая 2400Па), устойчивая к коррозии алюминевая рама
- Фотоэлементы на основе передовых технологий с низкой потерей мощности при экспоуатации
- Защитное стекло 3,2мм с антиотражающим покрытием для максимальной пропускной способности солненчых лучей
- Гарантия мощности +5% при поставке для каждого модуля
- Возможность установки в прибрежных регионах с повышенным солесодержанием в воздухе
- Сертификация согласно IEC 61215 и IEC 61730 гарантирует соответствие международным требованиям
- С новой технологией 4 Busbar

3/2016
5778648

Viessmann Werke GmbH & Co. KG
D-35107 Allendorf
Telefon: +49 6452 70-0
Telefax: +49 6452 702780
www.viessmann.de

Технические данные

Technische Daten

Vitovolt 300	Тип	P255OA	P260OA	P265OA
Данные для точки STC *1				
Номинальная мощность $P_{max.}$	W_p	255	260	265
Отклонение мощности	W	0/+5	0/+5	0/+5
Напряжение в MPP *2 U_{mpp}	V	30,8	31,2	31,7
Ток в MPP *2 I_{mpp}	A	8,28	8,34	8,36
Напряжение холостого хода U_{oc}	V	37,6	37,7	37,9
Ток короткого замыкания I_{sc}	A	8,76	8,83	8,89
Коэффициент полезного действия	%	15,67	15,98	16,29
Температура ячеек для NOCT *3	°C	46	46	46
Уменьшение КПД при инсоляции 200 Вт/м²	%	3,5	3,5	3,5
Температурные коэффициенты				
Мощность	%/K	–0,39	–0,39	–0,39
Напряжение холостого хода	%/K	–0,3	–0,3	–0,3
Ток короткого замыкания	%/K	0,07	0,07	0,07
Максимальное напряжение системы	V	1000	1000	1000
Максимальный ток	A	20	20	20

*1 *STC = Standard Test Conditions* (Стандартные условия испытаний: инсоляция 1000Вт/м², температура фотоэлементов 25°C, атмосферное массовое число AM 1,5)
*2 *MPP = Maximum Power Point* (Максимальная мощность для STC)
*3 *NOCT = Nominal Operating Cell Temperature* (Номиальные условия эксплуатации: инсоляция 800Вт/м², атмосферное массовое число AM 1,5, скорость ветра 1м/с, температура окружающего воздуха +20°C).

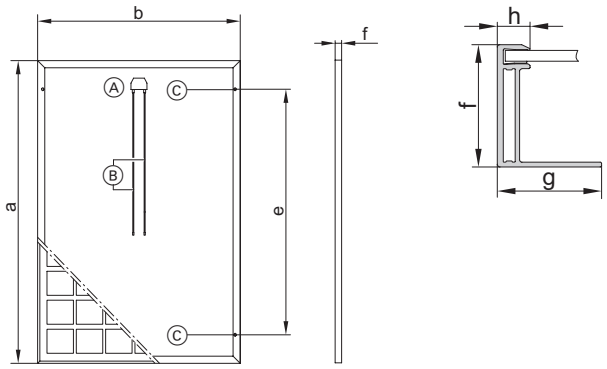

Ⓐ Штекер подключения
Ⓑ Кабель подключения
Ⓒ Подключение для выравнивания потенциала (ø 5,2мм)

Таблица размеров

a	мм	1640
b	мм	992
e	мм	1230
f	мм	40
g	мм	32
h	мм	11,5

Zelltyp:	Polykristalline Silizium-Zelle 156 mm x 156 mm (6 Zoll)
Anzahl der Zellen:	60 (6 x 10)
Messtoleranz:	± 3 %
Zelleneinbettung (Material):	Ethylenvinylacetat (EVA)
Anschlussdose (Schutzklasse):	IP67, 3 Dioden
Rahmen:	Eloxierte Aluminiumlegierung, Silber
Frontglas:	Einscheibensicherheitsglas 3,2 mm mit Antireflex-Beschichtung
Gewicht:	19 kg
Max. Belastung durch Druck/Sog:	5400 Pa/2400 Pa
Anschluss:	Leitungen 1,0 m lang mit Leiterquerschnitt von 4 mm² mit MC 4 Steckverbinder
Statische Anforderungen:	Für angreifende Windkräfte ausreichend belastbare Dachkonstruktion
Schutzklasse:	II
Anwendungsklasse:	A
Versandeinheit:	26 Stück pro Palette

Гарантия на изделие:
5 лет стандартная гарантия Viessmann
10 лет увеличенная гарантия Viessmann

Гарантия мощности
мин. 97% через 1 гд эксплуатации
мин 80% через 25лет эксплуатации

Указание:
Гарантийные обязательства согласно общих условий продаж Viessmann Werke GmbH & Co. KG
Гарантийный сертификата изготовителя: www.viessmann.de/Login.

Подтверждение качества
Сертификат соответствия: IEC 61215, IEC 61730
Сертификат производства: ISO 9001 и 14001
Маркировка CE