Инструкция по монтажу

для специалиста

Vitodens 300
Тип Тип WB3A, 49 и 66 кВт
Газовый конденсатный котел в настенном исполнении
для природного и сжиженного газа

VITODENS 300

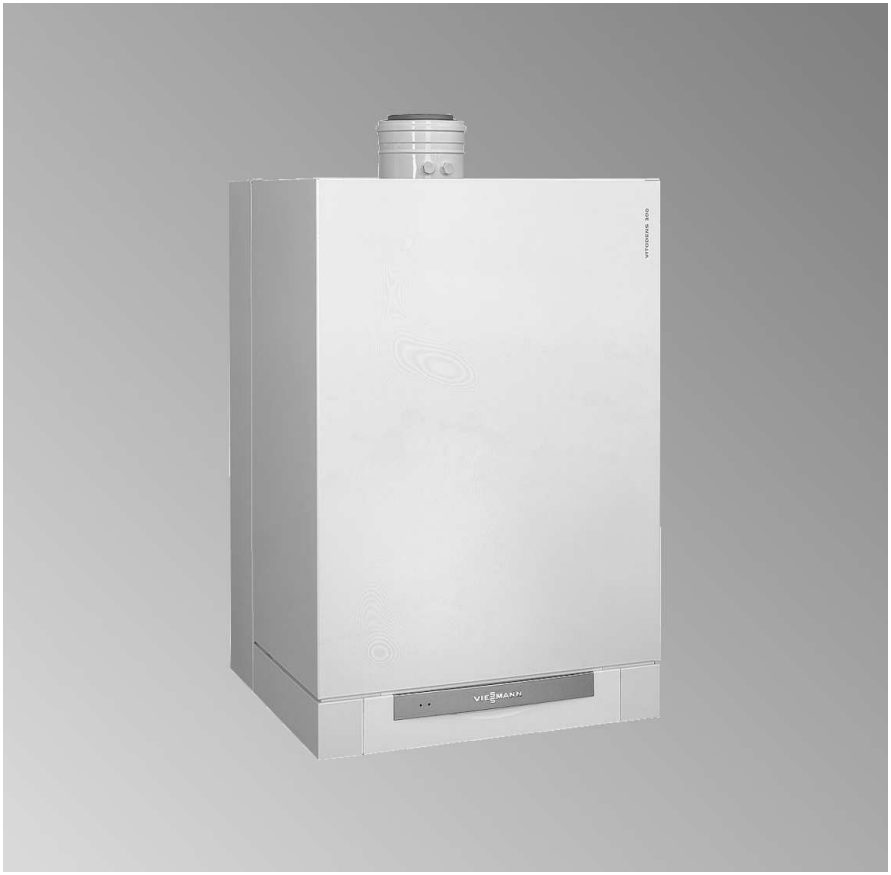

5869 570 GUS 5/2004

После монтажа утилизировать!

Указания по технике безопасности

Во избежание опасностей, физического и материального ущерба просим строго придерживаться данных указаний по технике безопасности.

Пояснение указаний по технике безопасности

Внимание
Этот знак предупреждает об опасности материального ущерба и вредных воздействий на окружающую среду.

Указание
Сведения, которым предшествует слово "Указание", содержат дополнительную информацию.

Правила техники безопасности

Монтаж, первичный ввод в эксплуатацию, осмотр, техническое обслуживание и ремонт должны выполняться уполномоченным техническим персоналом (фирмой по отопительной технике или монтажной организацией, работающей на договорных началах).
Соблюдать соответствующие правила техники безопасности по DIN, EN, DVGW, TRGI, TRF и VDE.
См. также "Правила техники безопасности" в папке "Конструкторская документация Vitotec".
При проведении работ на приборе/отопительной установке выключить их электропитание (например, на отдельном предохранителе или главном выключателе) и принять меры по предотвращению повторного включения.
Закрыть запорный газовый кран и предохранить его от случайного открывания.
Предоставляемое заказчиком электрооборудование должно иметь сертификат прохождения типовых испытаний.

Работы на газопроводке

разрешается выполнять только специалистам по монтажу, имеющим на это допуск ответственного предприятия по газоснабжению.
Выполнить работы, предписанные согласно TRGI или TRF
для ввода в эксплуатацию газовой установки!

Оглавление

Подготовка монтажа
Информация об изделии 4
Подготовка к монтажу водогрейного котла 5

Последовательность монтажа
Монтаж водогрейного котла и подключений 7
■ Установка стеновой консоли 7
■ Навеска водогрейного котла на стеновую консоль 8
Подключение со стороны греющего контура 9
Подключение газохода 9
Подключение линии отвода конденсата 10
Подключение газа 10
Открыть корпус контроллера 11
Электрические подключения 12
■ Прокладка соединительных кабелей 14
Закрыть корпус контроллера и вставить блок управления 16
Смонтировать передний щиток 17
Ввод в эксплуатацию и настройка 17

5869 570 GUS

Информация об изделии

Vitodens 300, Тип WB3A

Предварительно настроен для эксплуатации на природном газе E или на сжиженном газе P.
Посредством набора сменных жиклеров прибор, предназначенный для эксплуатации на природном газе E, можно переоборудовать на природный газ LL.
Посредством набора сменных жиклеров прибор, предназначенный для эксплуатации на сжиженном газе E, можно переоборудовать на природный газ E или на природный газ LL.

Подготовка к монтажу водогрейного котла

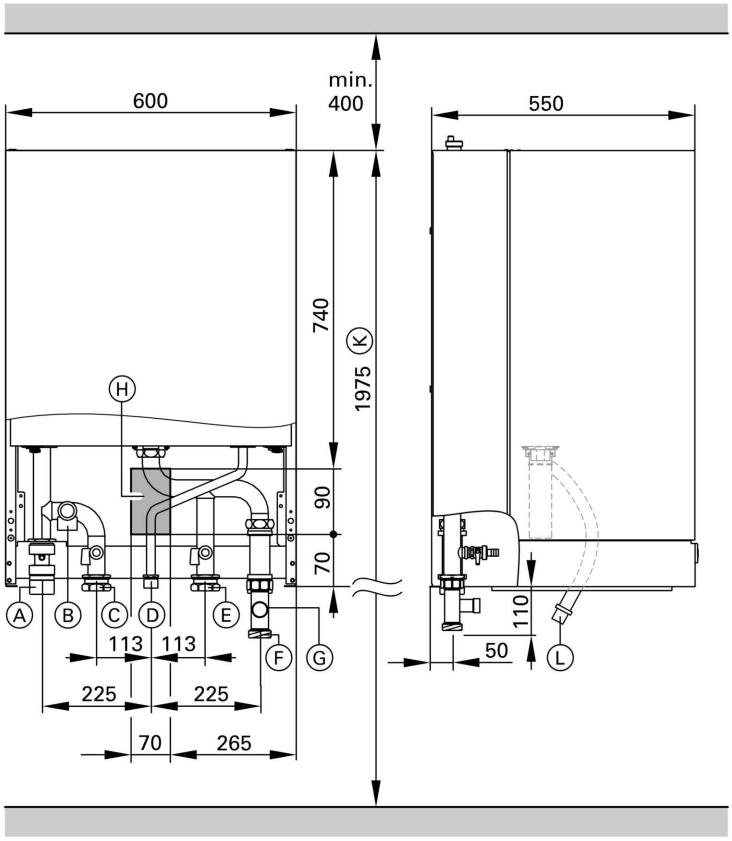

Ⓐ Патрубок подающей магистрали отопительного контура G1 1/2
Ⓑ Предохранительный клапан
Ⓒ Патрубок подающей магистрали емкостного водонагревателя G1 1/2
Ⓓ Подключение газа
Ⓔ Патрубок обратного трубопровода емкостного водонагревателя G1 1/2
Ⓕ Патрубок обратной магистрали отопительного контура G1 1/2
Ⓖ Расширительный сосуд
Ⓗ Зона для электрических кабелей
Ⓚ Рекомендуемый размер
Ⓛ Конденсатоотводчик

Подготовка к монтажу водогрейного котла (продолжение)

1. Подготовить подключения на стороне водяного контура.
   Тщательно промыть отопительную установку.

2. Подготовить подключение газа согласно предписаниям TRGI или TRF.

3. Подготовить электрические подключения.
   - Кабель питания от сети: NYM-J 3 x 1,5 мм^2, защита предохранителями макс. 16 A, 230 В~, 50 Гц.
   - Кабели для принадлежностей: NYM с соответствующим требуемым количеством жил для внешних подключений.
   - Все кабели должны выступать из стены в зоне "Ⓗ" на 1200 мм.

5869 570 GUS

Монтаж водогрейного котла и подключений

Установка стеновой консоли

Указание

Имеющиеся в комплекте болты и дюбели пригодны только для бетона. Для других строительных материалов использовать крепежные детали с несущей способностью 110 кг.

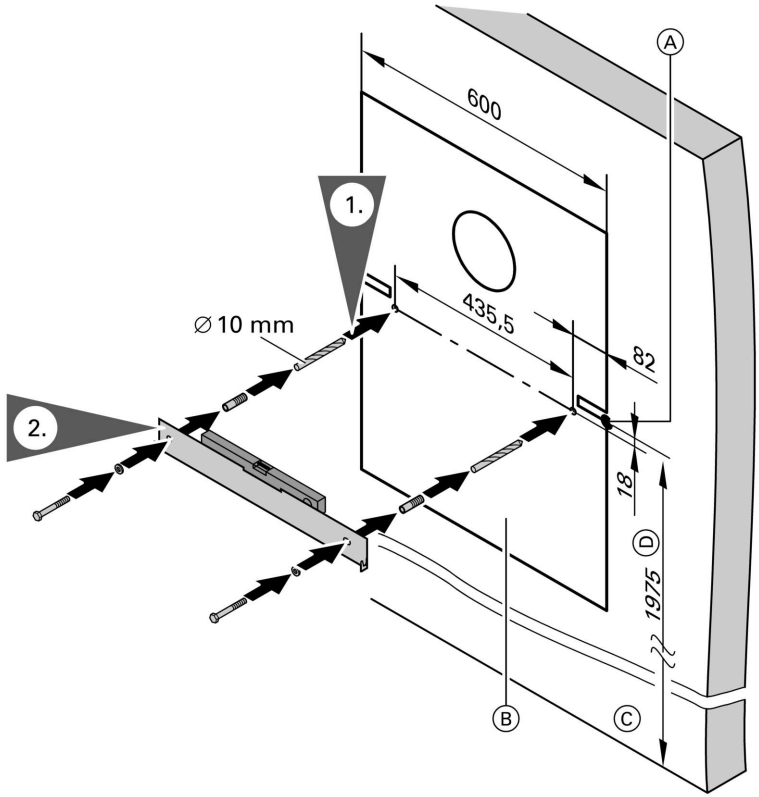

Ⓐ Базовая точка верхней кромки водогрейного котла

Ⓑ Монтажный шаблон (в комплекте водогрейного котла)

Ⓒ Верхняя кромка готового пола

Ⓓ Рекомендация

5869 570 GUS

Навеска водогрейного котла на стеновую консоль

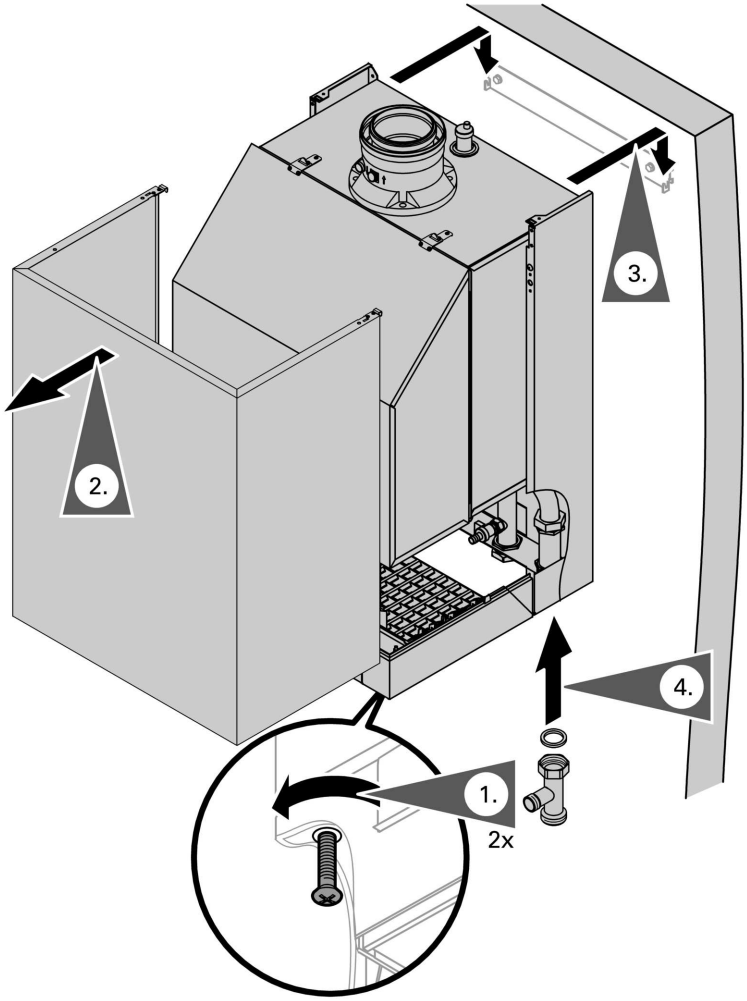

5869 570 GUS

Подключение со стороны греющего контура

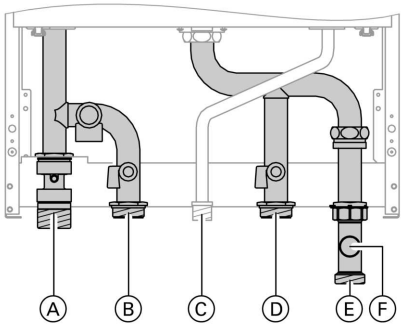

Подключить водогрейный котел к имеющимся трубопроводам.

Ⓐ Патрубок подающей магистрали отопительного контура
Ⓑ Патрубок подающей магистрали емкостного водонагревателя
Ⓒ Подключение газа
Ⓓ Патрубок обратного трубопровода емкостного водонагревателя
Ⓔ Патрубок обратной магистрали отопительного контура
Ⓕ Расширительный сосуд

Подключение газохода

Подключить трубопровод отводяще-подводящей вентиляционной системы.

Инструкция по монтажу системы отвода отходящих газов.

Подключение линии отвода конденсата

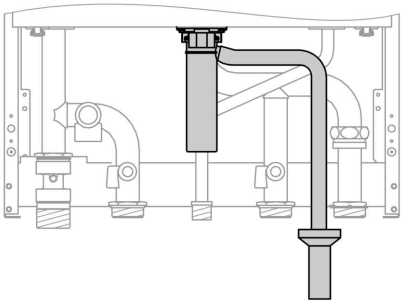

Подключить трубопровод для отвода конденсата к канализационной сети с созданием уклона и с вантузом.

Подключение газа

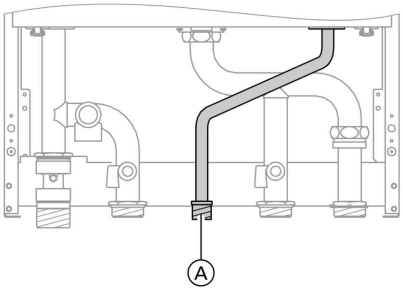

Ⓐ Подключение газа

Переоборудование на другой вид газа:
Инструкция по монтажу набора сменных жиклеров

Указание по эксплуатации на сжиженном газе!
При монтаже водогрейного котла в помещениях, расположенных ниже уровня поверхности земли, мы рекомендуем установить внешний защитный магнитоуправляемый вентиль.

1. Провести испытание на герметичность.

   ! **Внимание**
   Превышение испытательного давления может повредить водогрейный котел и газовую арматуру. Максимальное испытательное избыточное давление составляет 150 мбар. Если для поиска течей требуется более высокое давление, то следует отсоединить от магистрали водогрейный котел и газовую арматуру (развинтить резьбовое соединение).

2. Удалить воздух из линии подачи газа.

Открыть корпус контроллера

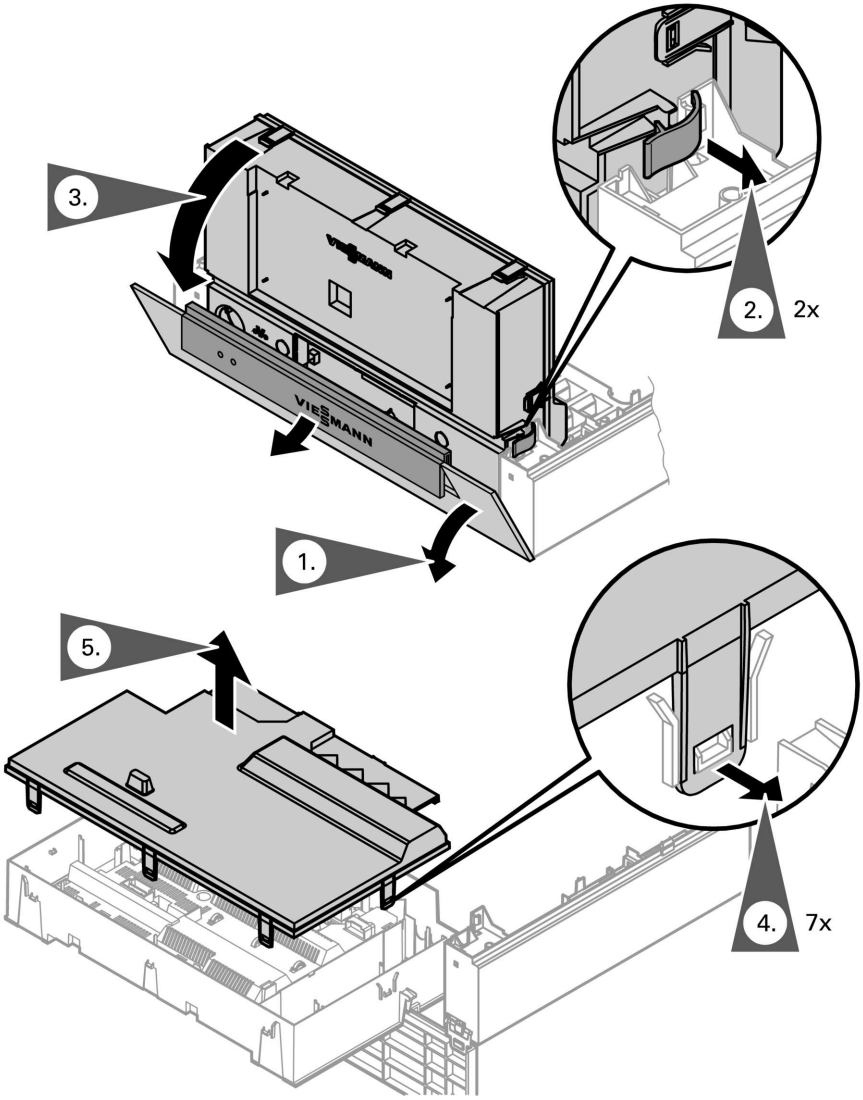

Электрические подключения

Указание по подключению принадлежностей
При подключении придерживаться отдельных инструкций по монтажу, прилагаемых к соответствующим принадлежностям.

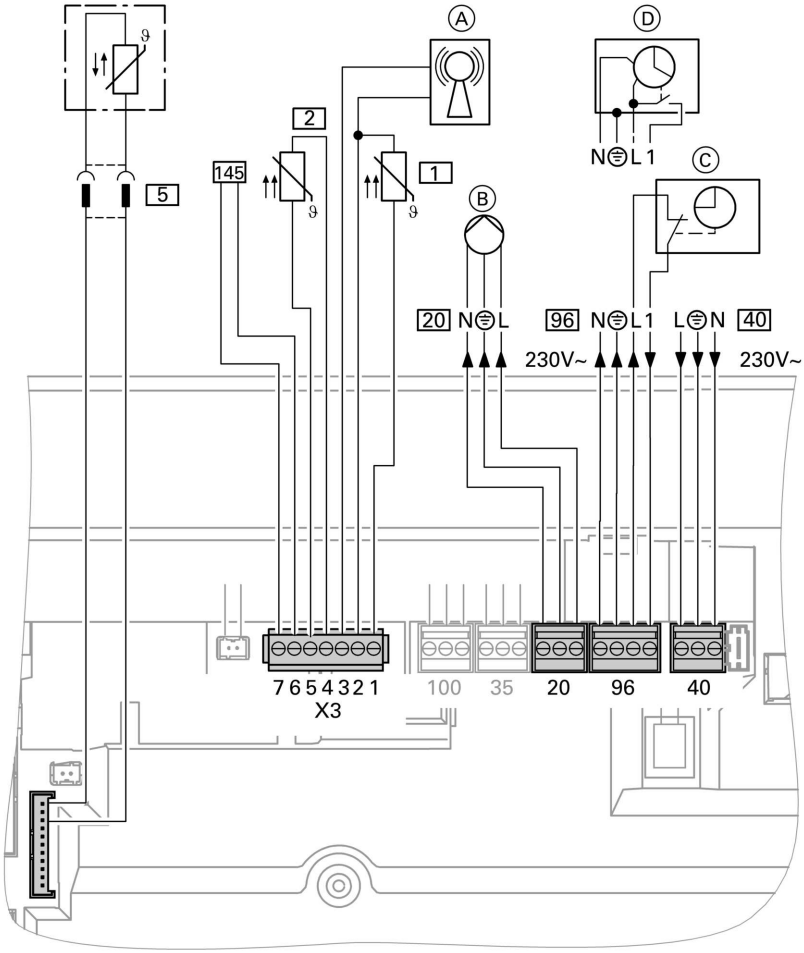

Ⓐ Подключение приемника сигналов точного времени
Ⓑ Циркуляционный насос отопительного контура или насос котлового контура

5869 570 GUS

Ⓒ Vitotrol 100 UTD (только для контроллера с постоянной температурой подачи)
Ⓓ Vitotrol 100 UTA (только для контроллера с постоянной температурой подачи)

Штекеры 230 В~

40 Подключение к сети
- Не путать местами жилы "L1" и "N".
- В кабеле питания от сети должен иметься разъединитель, который одновременно отсоединяет от сети все незаземленные провода с раскрытием контактов минимум 3 мм.
- Защита предохранителями максимум 16 А.

20 Циркуляционный насос отопительного контура или насос котлового контура

96
- Подключение к сети принадлежностей (230 В ~ 50 Гц). При монтаже установки в сырых помещениях запрещается подключать к сети принадлежности на контроллере в зоне повышенной влажности. При установке водогрейного котла за пределами сырых помещений подключение к сети принадлежностей может быть выполнено непосредственно на контроллере. Это подключение переключается непосредственно выключателем установки (макс. 4 А).
- Vitotrol 100 UTA
- Vitotrol 100 UTD

Низковольтные штекеры

1 Датчик наружной температуры (только в режиме погодозависимой теплогенерации)
Монтаж
- на северной или северо-западной стене, на высоте 2 - 2,5 м над уровнем земли, а в многоэтажных зданиях - в верхней половине второго этажа
- не устанавливать датчик над окнами, дверями и вытяжными отверстиями
- не устанавливать датчик непосредственно под балконом или водосточным желобом
- не заштукатуривать датчик
- двухжильный кабель длиной максимум 35 м с поперечным сечением 1,5 мм^2

2 Датчик температуры подающей линии для гидравлического разделителя (принадлежность)

5 Датчик температуры емкостного водонагревателя (прилагается к комплекту подключений емкостного водонагревателя).
Подключение к линии посредством штекеров снаружи контроллера.

145 Устройства, подключенные к шине KM-Bus (принадлежность)
- устройство дистанционного управления Vitotrol 200 или 300
- Vitocom 100
- комплект привода смесителя
- Vitosolic
- внешний модуль расширения H1 или H2

Прокладка соединительных кабелей

! **Внимание**
Контакт соединительных кабелей с горячими деталями приводит к повреждению кабелей.
При прокладке и закреплении соединительных кабелей монтажной фирмой следить за тем, чтобы не превышалась максимальная допустимая температура кабелей.

Электрические подключения (продолжение)

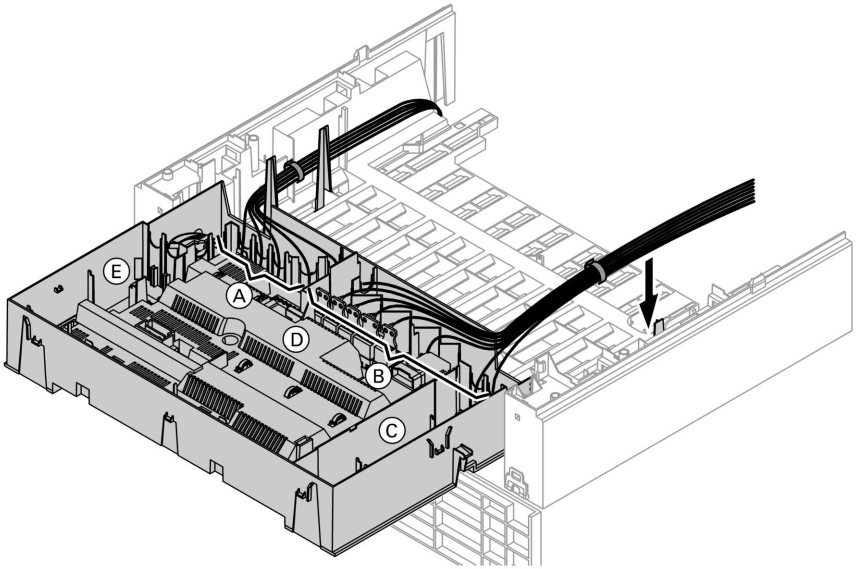

Ⓐ Контактные выводы для подключения низкого напряжения
Ⓑ Контактные выводы 230 В
Ⓒ Внутренний модуль расширения
Ⓓ Монтажная плата
Ⓔ Телекоммуникационный модуль

5869 570 GUS

Закрыть корпус контроллера и вставить блок управления

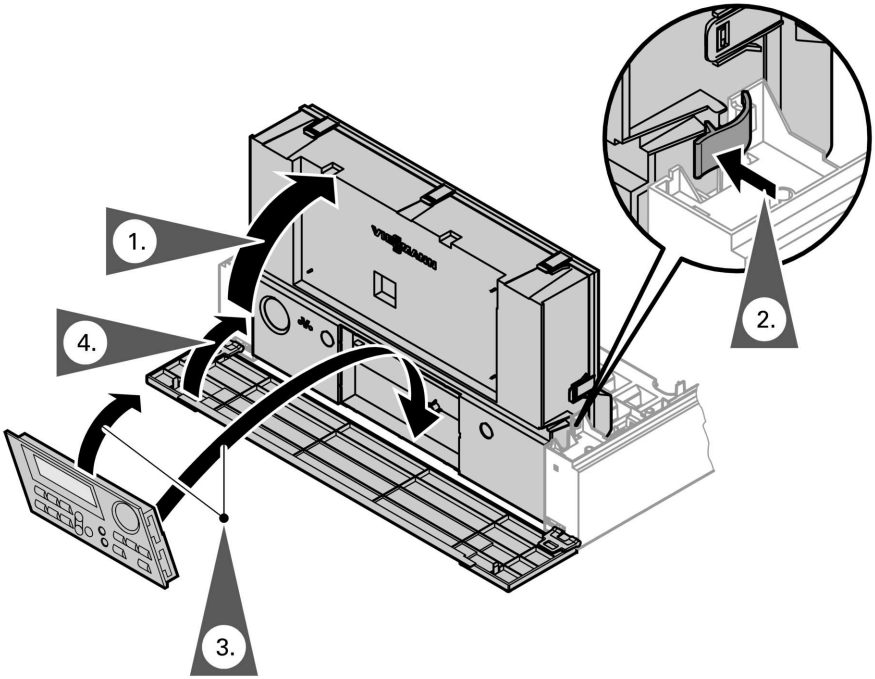

5869 570 GUS

Смонтировать передний щиток

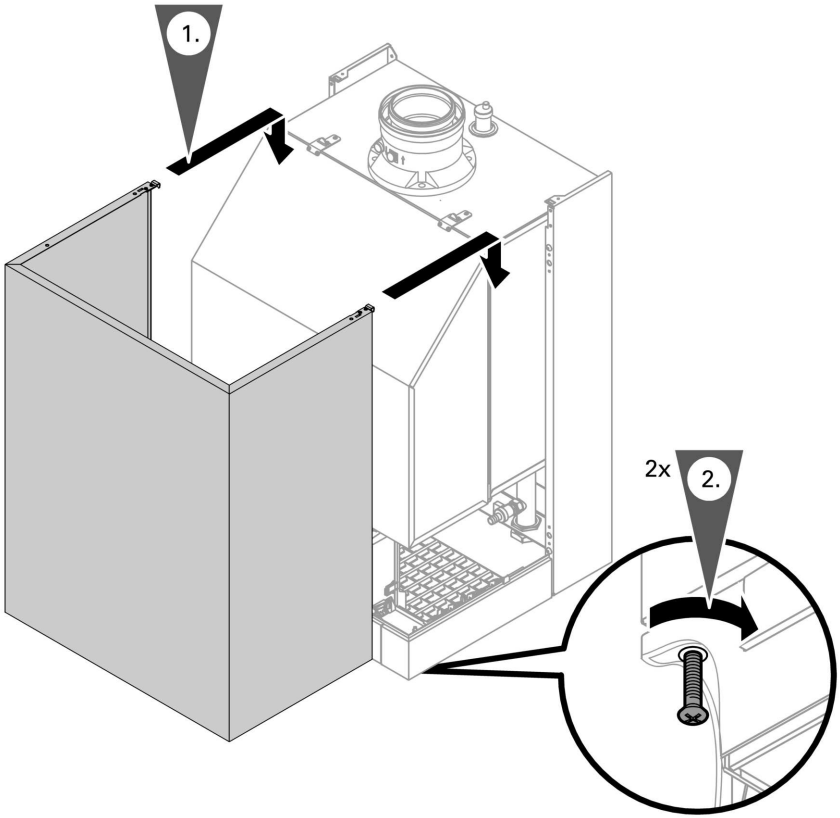

Ввод в эксплуатацию и настройка

Указания по вводу в эксплуатацию и регулировке приведены в инструкции по сервисному обслуживанию котла.

5869 570 GUS

Viessmann Werke GmbH&Co KG
Представительство в г. Москва - Ул. Вешних Вод, д. 14 - Россия - 129337 Москва
Телефон: +7 / 095 / 77 58 283
Телефакс: +7 / 095 / 77 58 284
www.viessmann.ru

5869 570 GUS

Оставляем за собой право на технические изменения.

Отпечатано на экологически чистой бумаге, отбеленной без добавления хлора.